Profil 9

Podziałka 1:100/100

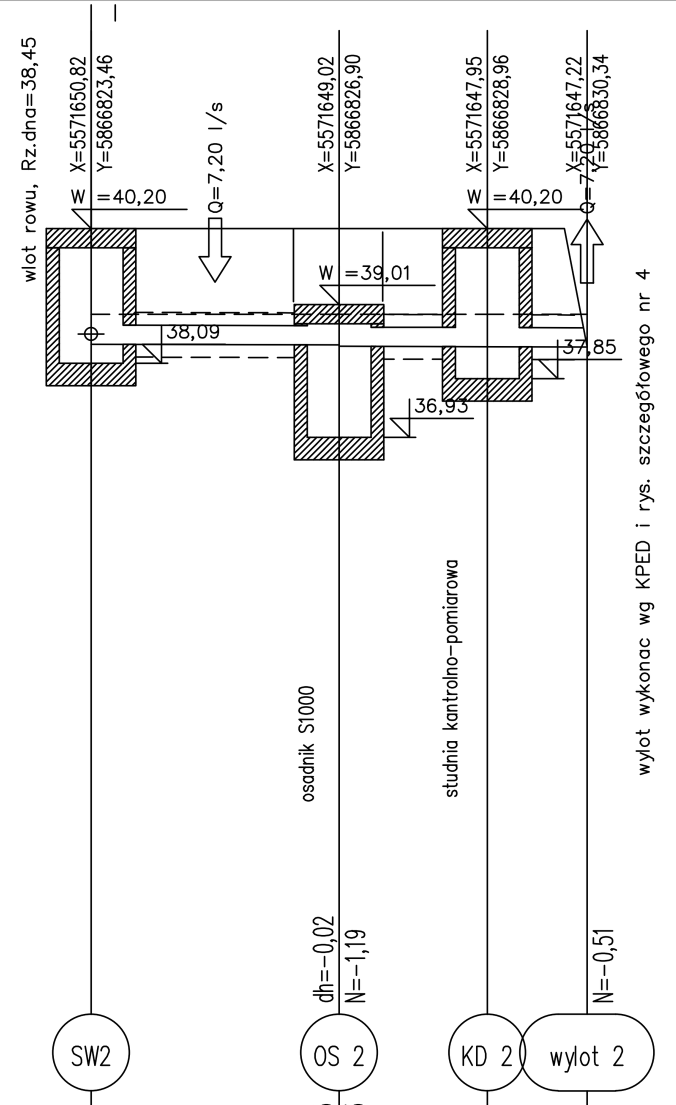

P.p.=25,00

	SW2	OS 2	KD 2	wylot 2
	Ho=1,81	Hod=0,65 Hog=0,63	Ho=1,85	Ho=0,00
Rzędna istniejącego terenu	38,86	38,86	38,86	38,86
Rzędna projektowanego terenu	40,20	40,20	40,20	38,35
Rzędna dna proj. kanału	38,39	38,38 38,36	38,35	38,35
Zagłęb. dna względem terenu proj.	1,81	1,82 1,84	1,85	0,00
Długość odcinka		3,9	2,3	1,6
Proj. spadek kanału, odległość	L=7,8			i=3 ‰
Proj. średnica nominalna, materiał	DN315PP-B SN8			
Prędkość, przepływ, wypełnienie	V=0,52 m/s, Q=7,20 l/s, hz=7 cm			
Hektometr i odległości	0	3,9	6,2	7,8

Profil 10

Podziałka 1:100/500

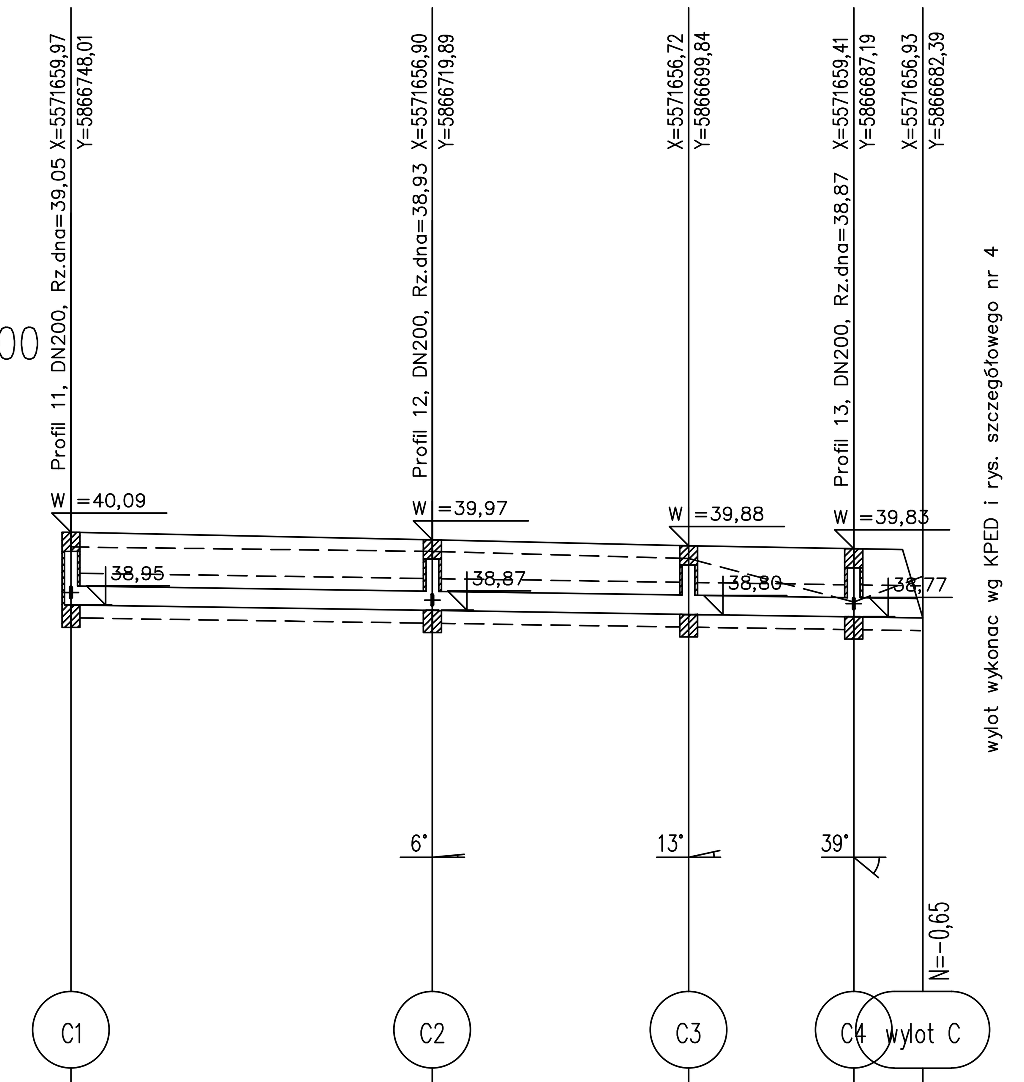

P.p.=30,00

	C1	C2	C3	C4	wylot C
	Ho=1,14	Ho=1,10	Ho=1,08	Ho=1,06	Ho=0,00
Rzędna istniejącego terenu	39,86	39,79	39,68	39,00	39,40
Rzędna projektowanego terenu	40,09	39,97	39,88	39,83	38,75
Rzędna dna proj. kanału	38,95	38,87	38,80	38,77	38,75
Zagłęb. dna względem terenu proj.	1,14	1,10	1,08	1,06	0,00
Długość odcinka		28,3	20,0	12,9	5,4
Proj. spadek kanału, odległość	L=66,7				i=3 ‰
Proj. średnica nominalna, materiał	DN315PP-B SN8				
Prędkość, przepływ, wypełnienie					
Hektometr i odległości	0	28,3	48,3	61,3	66,7

Profil 11

Podziałka 1:100/250

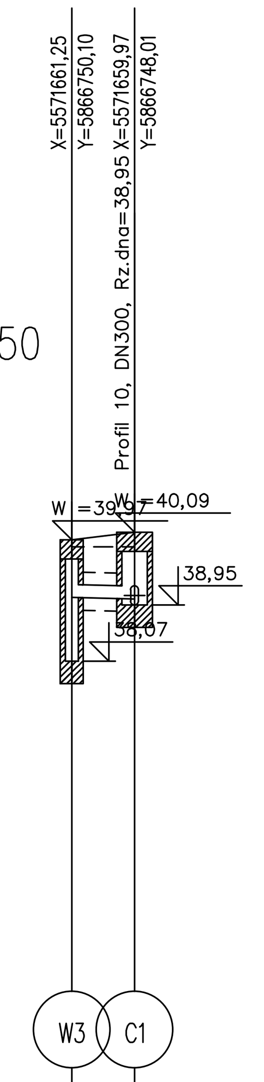

P.p.=30,00

	W3	C1
	Ho=0,90	Ho=1,04
Rzędna istniejącego terenu	39,86	39,86
Rzędna projektowanego terenu	39,97	40,09
Rzędna dna proj. kanału	39,07	39,05
Zagłęb. dna względem terenu proj.	0,90	1,04
Długość odcinka		2,5
Proj. spadek kanału, odległość		i=10 ‰ L=2,5
Proj. średnica nominalna, materiał	DN200	
Prędkość, przepływ, wypełnienie		
Hektometr i odległości	0	2,5

Profil 12

Podziałka 1:100/250

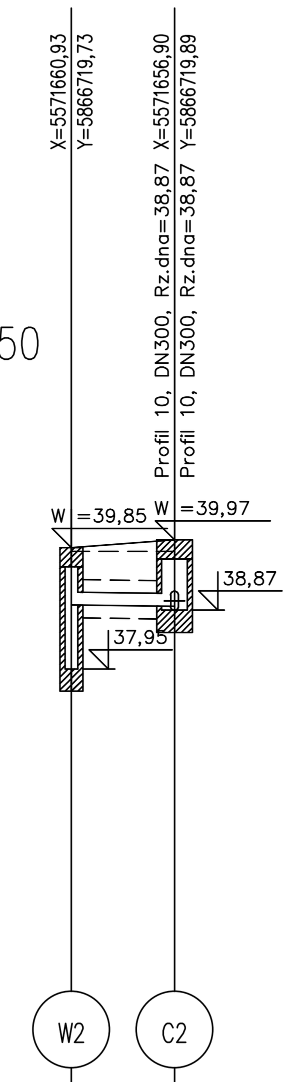

P.p.=30,00

	W2	C2
	Ho=0,90	Ho=1,04
Rzędna istniejącego terenu	39,79	39,79
Rzędna projektowanego terenu	39,85	39,97
Rzędna dna proj. kanału	38,95	38,93
Zagłęb. dna względem terenu proj.	0,90	1,04
Długość odcinka		4,0
Proj. spadek kanału, odległość		i=5 ‰ L=4,0
Proj. średnica nominalna, materiał	DN200	
Prędkość, przepływ, wypełnienie		
Hektometr i odległości	0	4,0

Profil 13

Podziałka 1:100/250

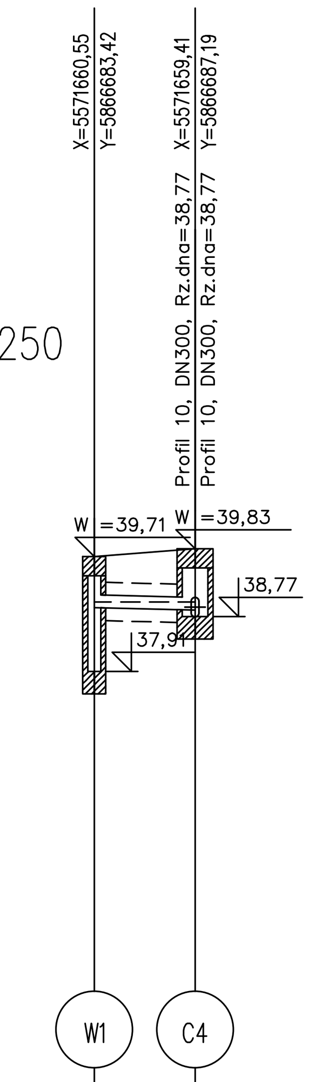

P.p.=30,00

	W1	C4
	Ho=0,80	Ho=0,96
Rzędna istniejącego terenu	39,00	39,00
Rzędna projektowanego terenu	39,71	39,83
Rzędna dna proj. kanału	38,91	38,87
Zagłęb. dna względem terenu proj.	0,80	0,96
Długość odcinka		3,9
Proj. spadek kanału, odległość		i=10 ‰ L=3,9
Proj. średnica nominalna, materiał	DN200	
Prędkość, przepływ, wypełnienie		
Hektometr i odległości	0	3,9

Profil 14

Podziałka 1:100/100

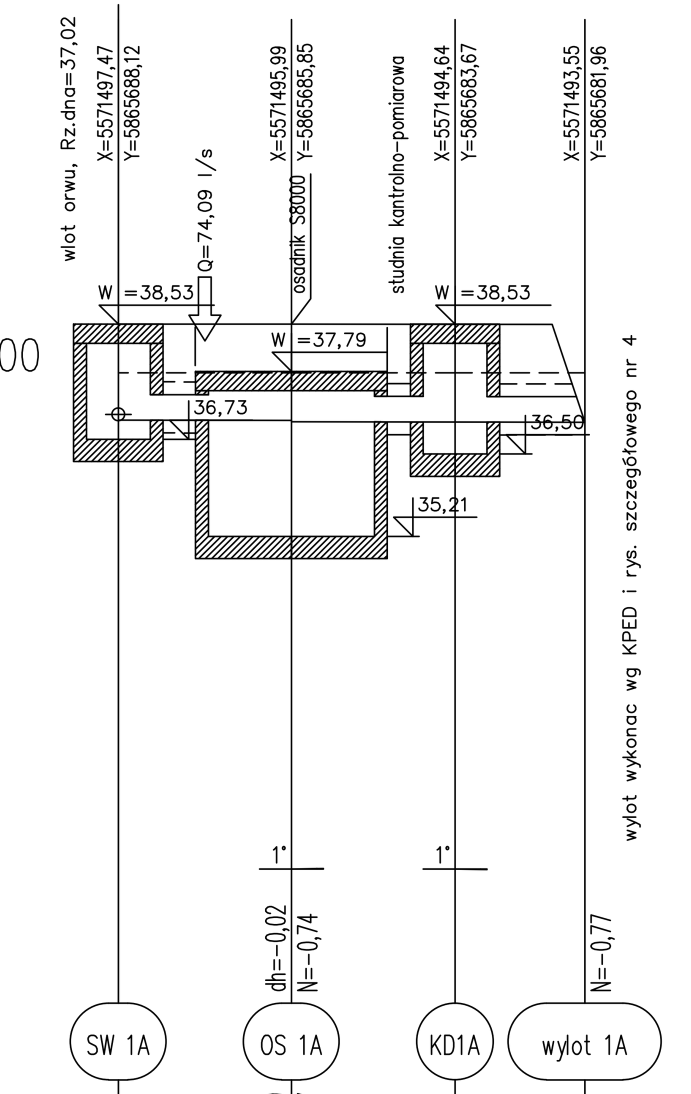

P.p.=25,00

	SW 1A	OS 1A	KD1A	wylot 1A
	Ho=1,50	Hod=0,79 Hog=0,77	Ho=1,53	Ho=0,00
Rzędna istniejącego terenu	37,77	37,77	37,77	37,77
Rzędna projektowanego terenu	38,53	38,53	38,53	37,00
Rzędna dna proj. kanału	37,03	37,02 37,00	37,00	37,00
Zagłęb. dna względem terenu proj.	1,50	1,51 1,53	1,53	0,00
Długość odcinka		2,7	2,6	2,0
Proj. spadek kanału, odległość	L=7,3			i=2 ‰
Proj. średnica nominalna, materiał	DN400PP-B SN8			
Prędkość, przepływ, wypełnienie	V=0,82 m/s, Q=74,09 l/s, hz=27 cm			
Hektometr i odległości	0	2,7	5,3	7,3

Profil 15

Podziałka 1:100/100

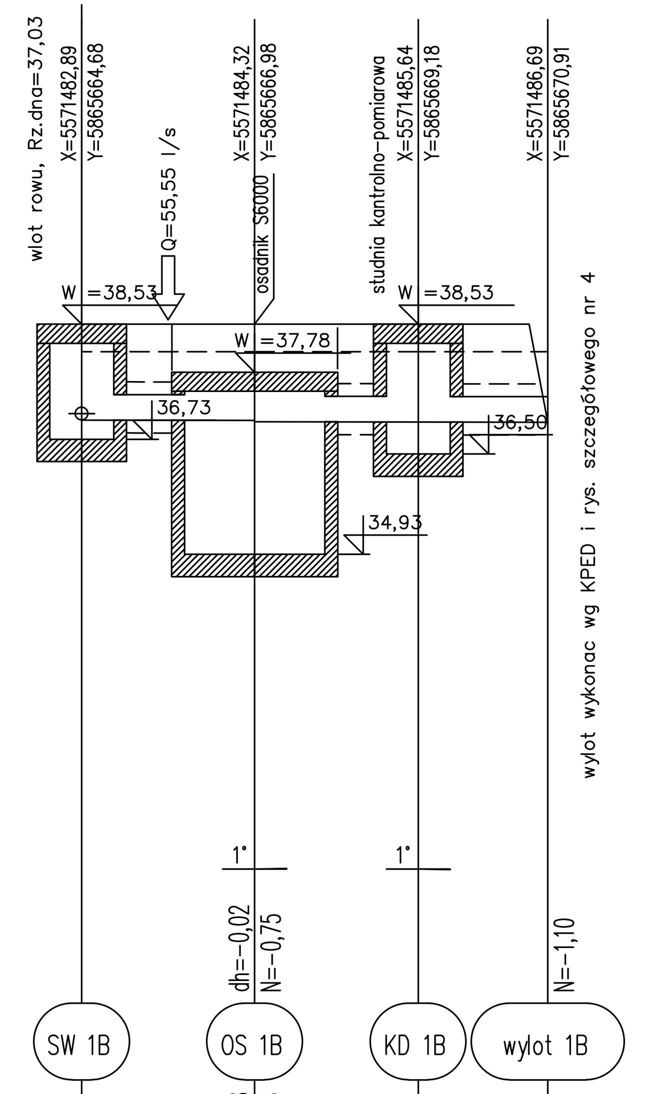

P.p.=25,00

	SW 1B	OS 1B	KD 1B	wylot 1B
	Ho=1,50	Hod=0,78 Hog=0,76	Ho=1,53	Ho=0,00
Rzędna istniejącego terenu	38,10	38,10	38,10	38,10
Rzędna projektowanego terenu	38,53	38,53	38,53	37,00
Rzędna dna proj. kanału	37,03	37,02 37,00	37,00	37,00
Zagłęb. dna względem terenu proj.	1,50	1,51 1,53	1,53	0,00
Długość odcinka		2,7	2,6	2,0
Proj. spadek kanału, odległość	L=7,3			i=2 ‰
Proj. średnica nominalna, materiał	DN400PP-B SN8			
Prędkość, przepływ, wypełnienie	V=0,77 m/s, Q=55,55 l/s, hz=22 cm			
Hektometr i odległości	0	2,7	5,3	7,3

Profil 10

Podziałka 1:100/500

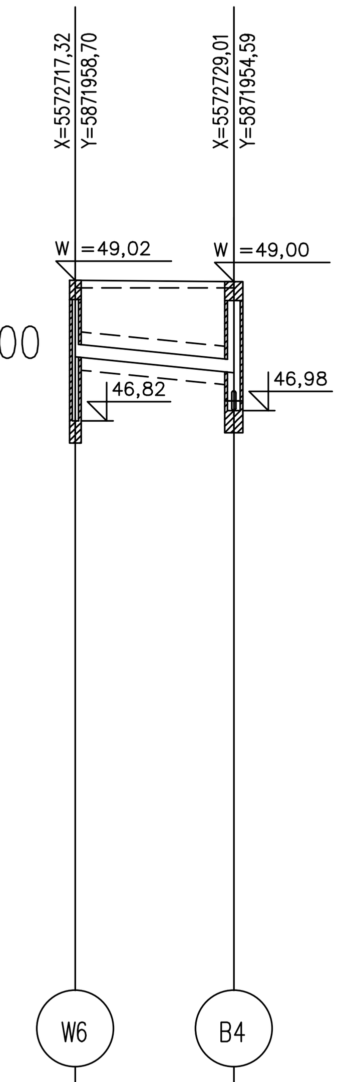

P.p.=35,00

	W6	B4
	Ho=1,20	Ho=1,43
Rzędna projektowanego terenu	49,02	49,00
Rzędna istniejącego terenu	48,90	48,90
Rzędna dna proj. kanału	47,82	47,57
Zagłęb. dna względem terenu proj.	1,20	1,43
Długość odcinka		12,4
Proj. spadek kanału, odległość	L=12,4	i=20 ‰
Proj. średnica nominalna, materiał	DN200	
Prędkość, przepływ, wypełnienie		
Hektometr i odległości	0	12,4

Profil 11

Podziałka 1:100/100

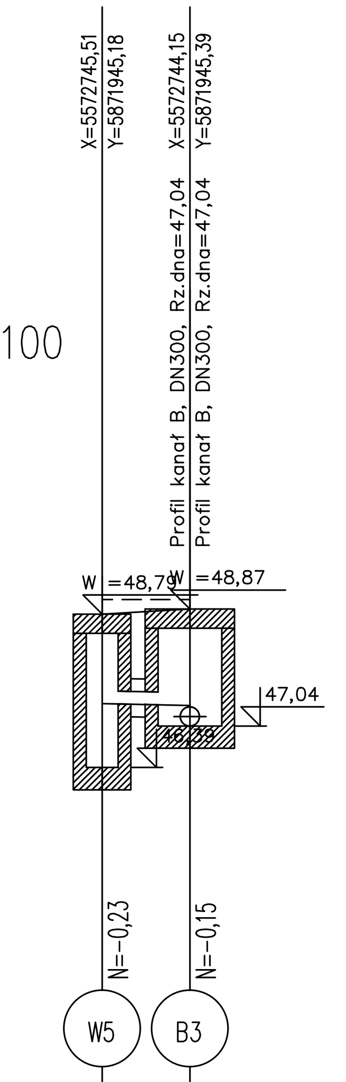

P.p.=40,00

	W5	B3
	Ho=1,40	Ho=1,51
Rzędna projektowanego terenu	48,79	48,87
Rzędna istniejącego terenu	49,02	49,02
Rzędna dna proj. kanału	47,39	47,36
Zagłęb. dna względem terenu proj.	1,40	1,51
Długość odcinka		1,4
Proj. spadek kanału, odległość		i=20 ‰ L=1,4
Proj. średnica nominalna, materiał	DN200	
Prędkość, przepływ, wypełnienie		
Hektometr i odległości	0	1,4

Profil 12

Podziałka 1:100/100

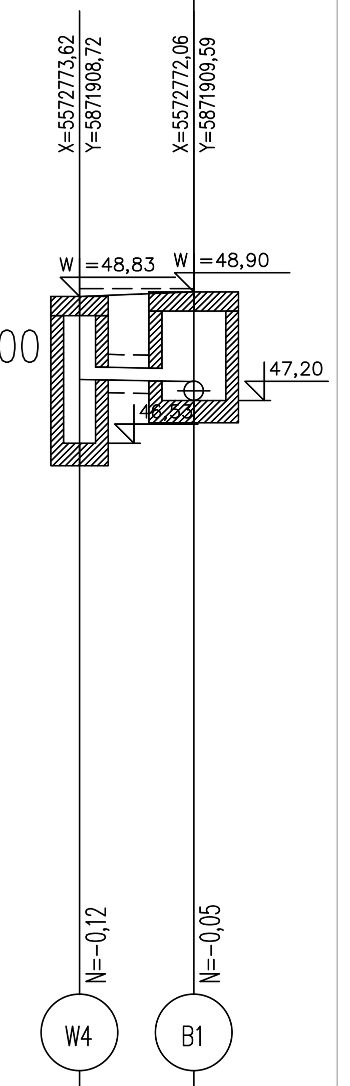

P.p.=35,00

	W4	B1
	Ho=1,30	Ho=1,41
Rzędna projektowanego terenu	48,83	48,90
Rzędna istniejącego terenu	48,95	48,95
Rzędna dna proj. kanału	47,53	47,49
Zagłęb. dna względem terenu proj.	1,30	1,41
Długość odcinka		1,8
Proj. spadek kanału, odległość		i=20 ‰ L=1,8
Proj. średnica nominalna, materiał	DN200	
Prędkość, przepływ, wypełnienie		
Hektometr i odległości	0	1,8

SMP projektanci sp.j.
SMP Projektanci Sp. j.
ul. Głuchowska 1
60-101 Poznań
www.smp.poznan.pl
e-mail: biuro@smp.poznan.pl
tel. 61 861 96 36, fax. 61 861 06 44
NIP 779-23-71-246 REGON 301375359

Inwestor: Wielkopolski Zarząd Dróg Wojewódzkich w Poznaniu, ul. Wilczak 51, 61-623 Poznań			
Nazwa inwestycji: Rozbudowa drogi wojewódzkiej nr 123 Huta Szklana - droga krajowa nr 22 (Przesieki), na odcinku od skrzyżowania w m. Huta Szklana do końca obszaru zabudowanego m. Kuźnica Żelichowska (km ~9+200,00)			
Branża: WOD.-KAN.		Stadium dokumentacji: PB/PW	
Stanowisko	Imię i nazwisko	Nr uprawnień specjalność	Podpis
Projektant	inż. Agnieszka Rak	SLK/1159/POWS/06 instalacyjna	
Opracował			
Opracował			
Sprawdzający	mgr inż. Agnieszka Pach	137/PW/2002 instalacyjna	
Tytuł rysunku: Profil podłużny			Nr 3.6
Nr umowy: 535/61.WZP/15		Data opracowania: 09/2016	Skala: 1:100/100/250